mafell

rapide exacte traditionnelle précise compacte

# Tenonneuse
# ZAF 250 Vario

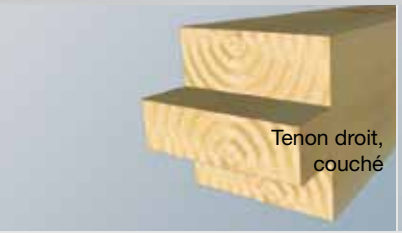


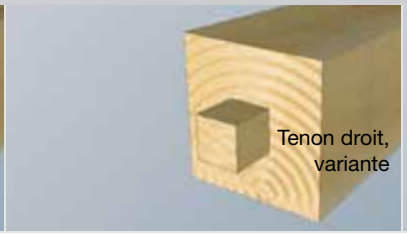


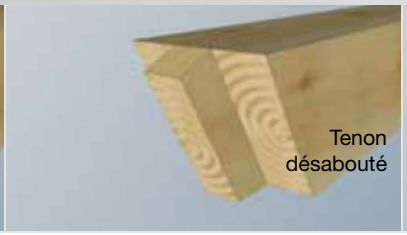


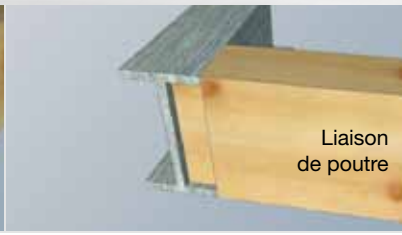


Gain de temps considérable grâce au réglage simple et rapide de la longueur, de l'angle et des dimensions du tenon.

Peu encombrant: la pièce à usiner reste toujours dans la même position.

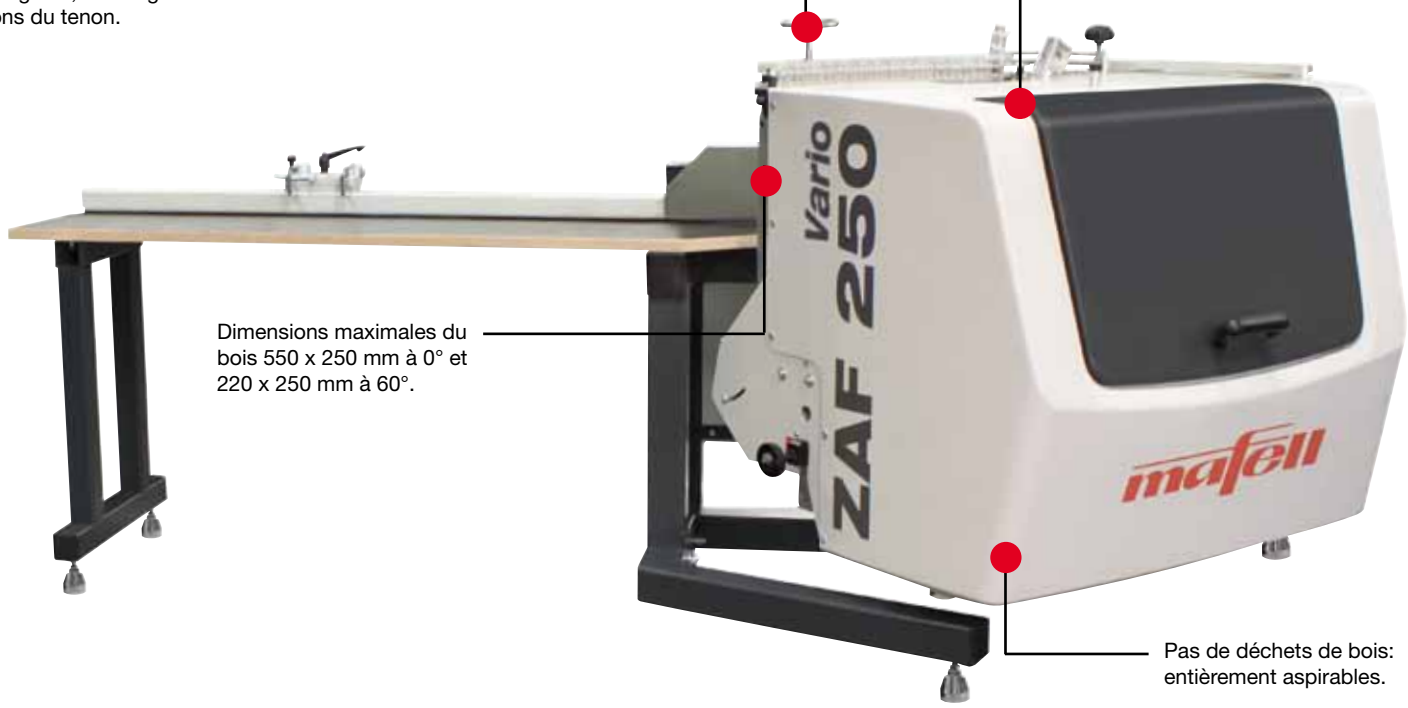


Dimensions maximales du bois 550 x 250 mm à 0° et 220 x 250 mm à 60°.

Pas de déchets de bois: entièrement aspirables.

La tenonneuse ZAF 250 Vario permet de réaliser des tenons de toutes les formes avec rapidité et exactitude, de manière rationnelle et précise.

Tenons droits, tenons obliques, assemblages à mi-bois d'angle et de faîtage: avec la tenonneuse compacte ZAF 250 Vario, vous êtes sûr d'avoir ce que vous désirez.

Une échelle de longueur précise est réglable par butée.

L'outil de fraisage spécialement conçu pour la tenonneuse ZAF 250 Vario s'ajuste en un clin d'œil à différentes longueurs de tenon, ainsi que pour le fraisage d'assemblages à mi-bois.

La tenonneuse ZAF 250 Vario dispose de réglages hautement précis et d'un pupitre de commande clairement agencé. Un laser intégré vous aide à positionner avec exactitude le bois. Résultat: un fraisage au millimètre près de tous les bois!

Une fois la géométrie du tenon réglée, la tête de fraisage réalise automatiquement la forme du tenon et vous délivre un tenon tel que souhaité, déboutage, arasement et chanfreinage y compris.

La vitesse d'avancée de la tenonneuse ZAF 250 Vario est réglable pour le bois dur.

Sous réserve de modifications profitant au progrès · N° comm. 902957 · 01/10 · Printed in Germany

Votre revendeur MAFELL - Notre partenaire commercial:

| Caractéristiques techniques | Réf. 991201 |
|---|---|
| Dimensions maximales du bois (l x H), rectangulaire | 500 x 250 mm |
| Dimensions maximales du bois (l x H), 60° | 220 x 250 mm |
| Longueur du support avec échelle | 3000 mm |
| Moteur triphasé | 400 V / 50 Hz |
| Puissance absorbée nominale | 6000 W |
| Vitesse nominale à vide | 6670 1/min |
| Vitesse d'avancée | 0,9 - 2,2 m/min |
| Vitesse de fraisage | 32,8 m/s |
| Poids | env. 380 kg |
| Dimensions | 1,5 x 4 m |

**MAFELL AG** · Boîte Postale 11 80 · D-78720 Oberndorf a.N. · Téléphone +49 74 23 81 21 44 · Fax 81 21 02 · E-Mail export@mafell.de · **www.mafell.fr**